ОСТЕКЛЕННАЯ ПРОТИВОПОЖАРНАЯ ДВЕРЬ Е30 МОДЕЛЬ 1.1

1.2.1 с1
00.1

Финск.тип.одобрение 2/6121/96

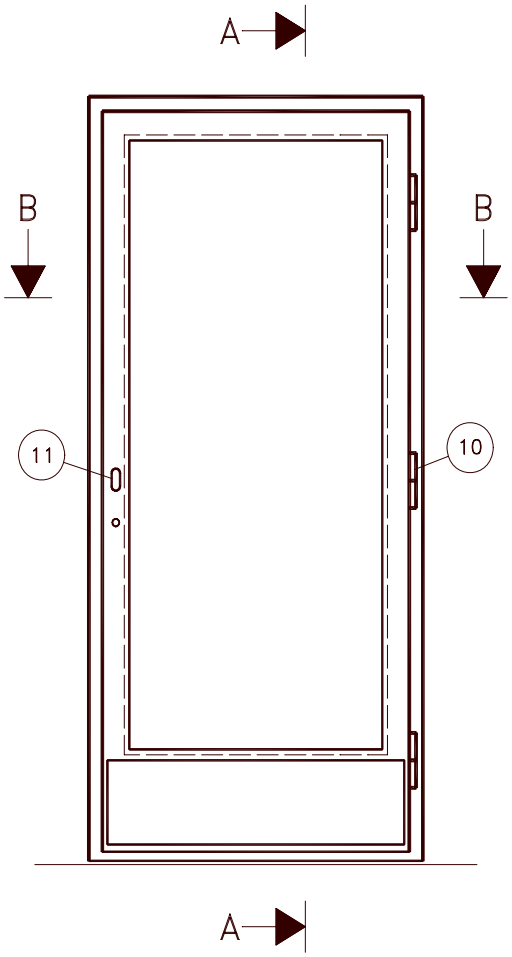

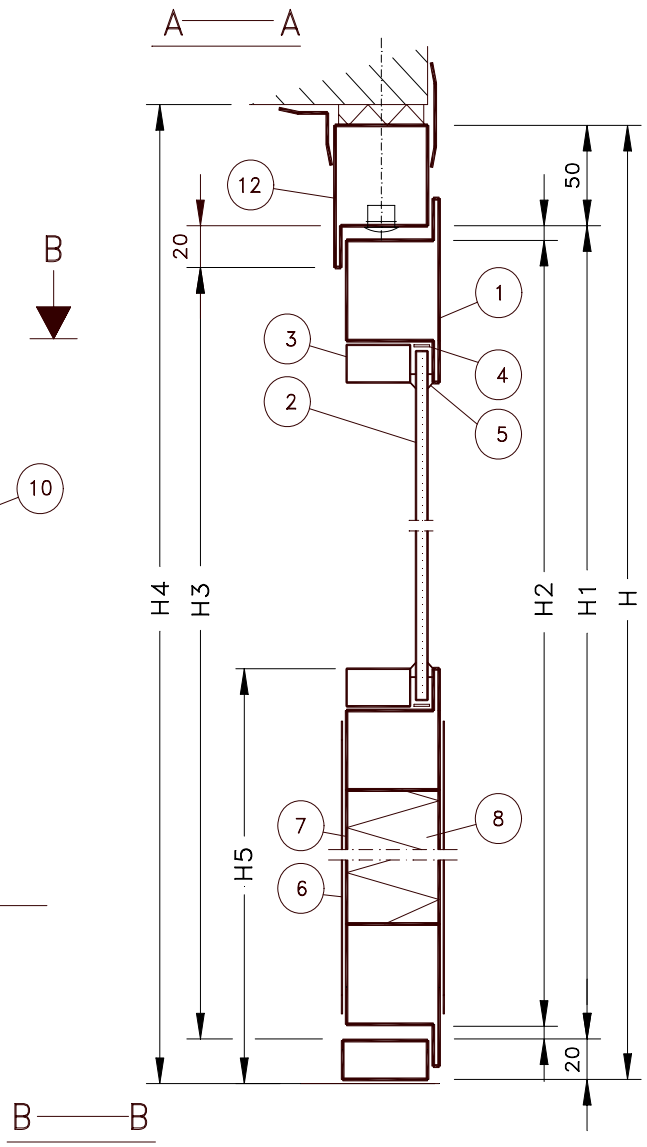

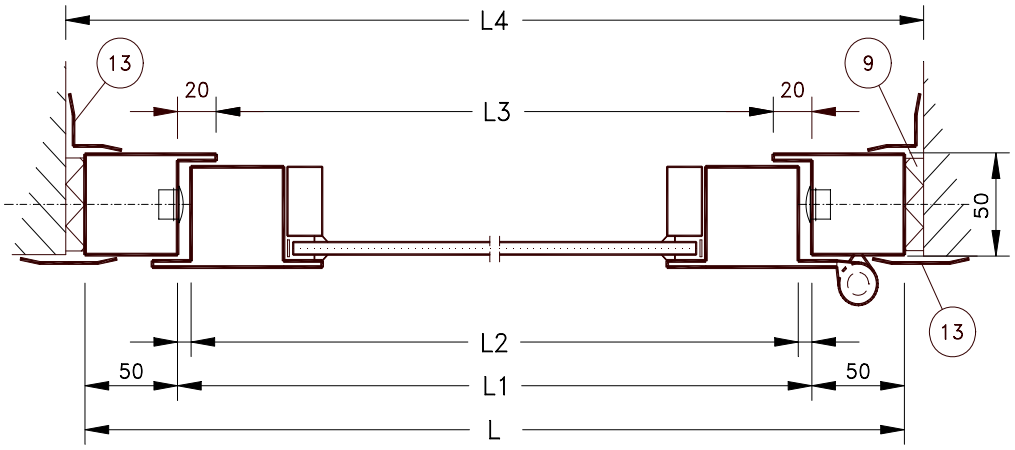

1. Корпус двери
2. Стекло
3. Рейка стекла
4. Уплотнитель
5. Герметик
6. Дверной защитный лист
7. Опорная пластина
8. Изоляция
9. Изоляция (не в типовой поставке)
10. Петля
11. Отверстие под замок
12. Коробка
13. Нащельник

ОСТЕКЛЕННАЯ ПРОТИВОПОЖАРНАЯ ДВУСТВ. ДВЕРЬ Е30 МОДЕЛЬ 1.2

Финск.тип.одобр.2/6121/96

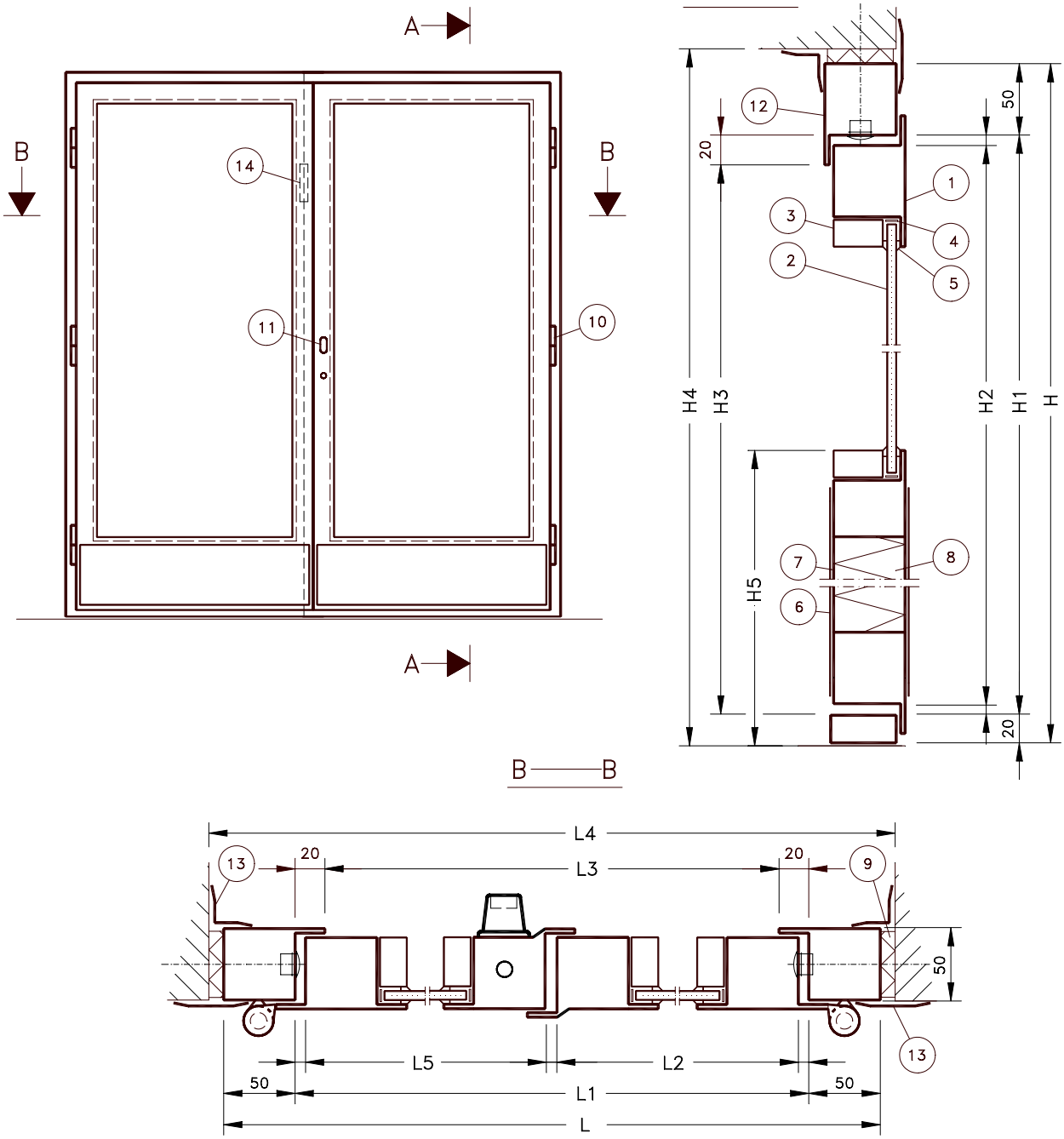

1. Корпус двери
2. Стекло
3. Рейка стекла
4. Уплотнитель
5. Герметик
6. Дверной защитный лист
7. Опорная пластина
8. Изоляция
9. Изоляция (не в типовой поставке)
10. Петля
11. Отверстие под замок
12. Коробка
13. Нащельник
14. Быстродействующий шпингалет

ОСТЕКЛЕННАЯ ПРОТИВОПОЖАРНАЯ ДВЕРЬ E30 МОДЕЛЬ 2.1

Финск.тип.одобр. 2/6121/96

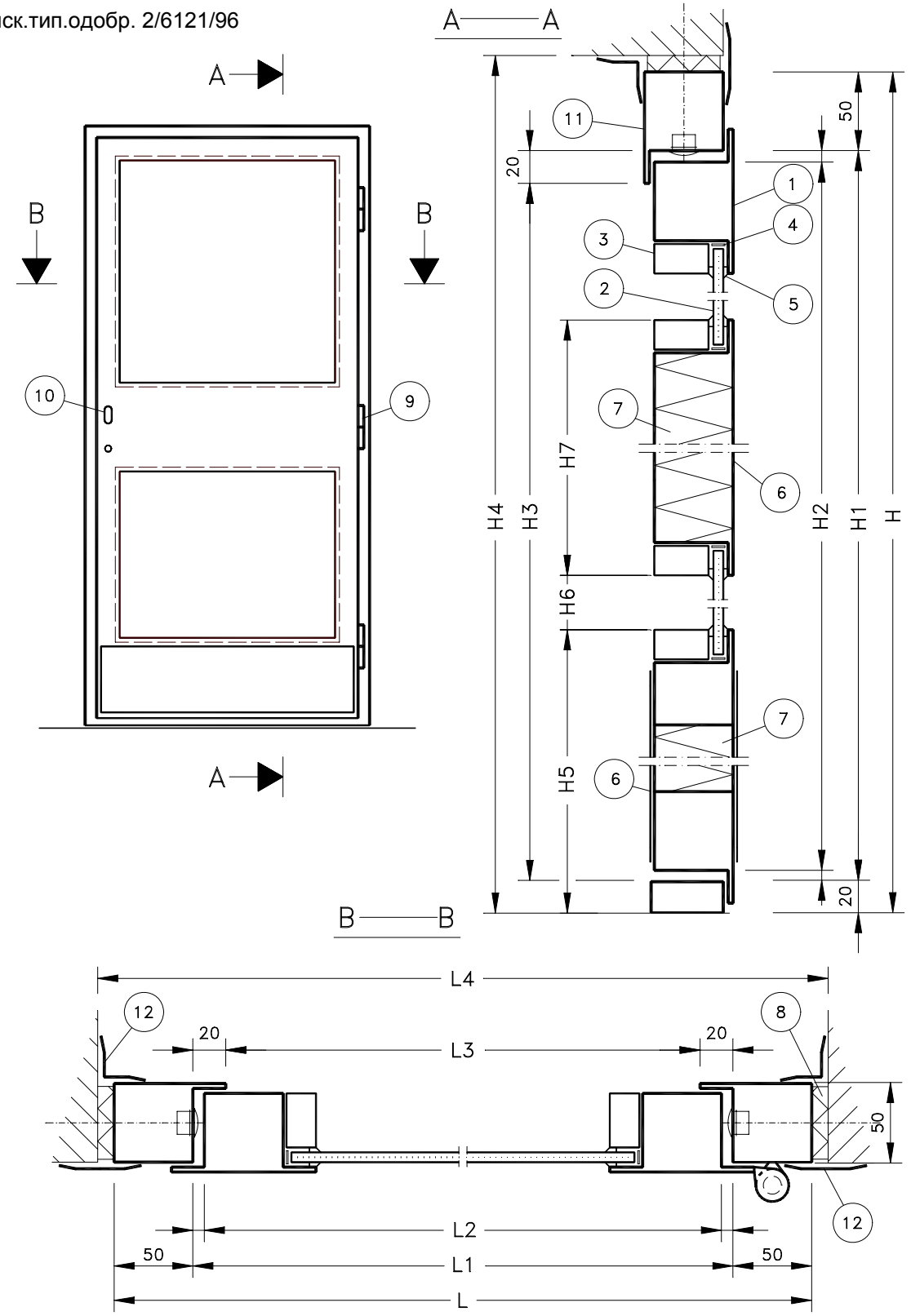

1. Корпус двери
2. Стекло
3. Рейка стекла
4. Уплотнитель
5. Герметик
6. Дверной защитный лист
7. Изоляция
8. Изоляция (не в типовой поставке)
9. Петля
10. Отверстие под замок
11. Коробка
12. Нащельник

Стекло можно разделить профилями также на несколько частей.

ОСТЕКЛЕННАЯ ПРОТИВОПОЖАРНАЯ ДВУСТВ. ДВЕРЬ E30 МОДЕЛЬ 2.2

Финск.тип.одобр. 2/6121/96

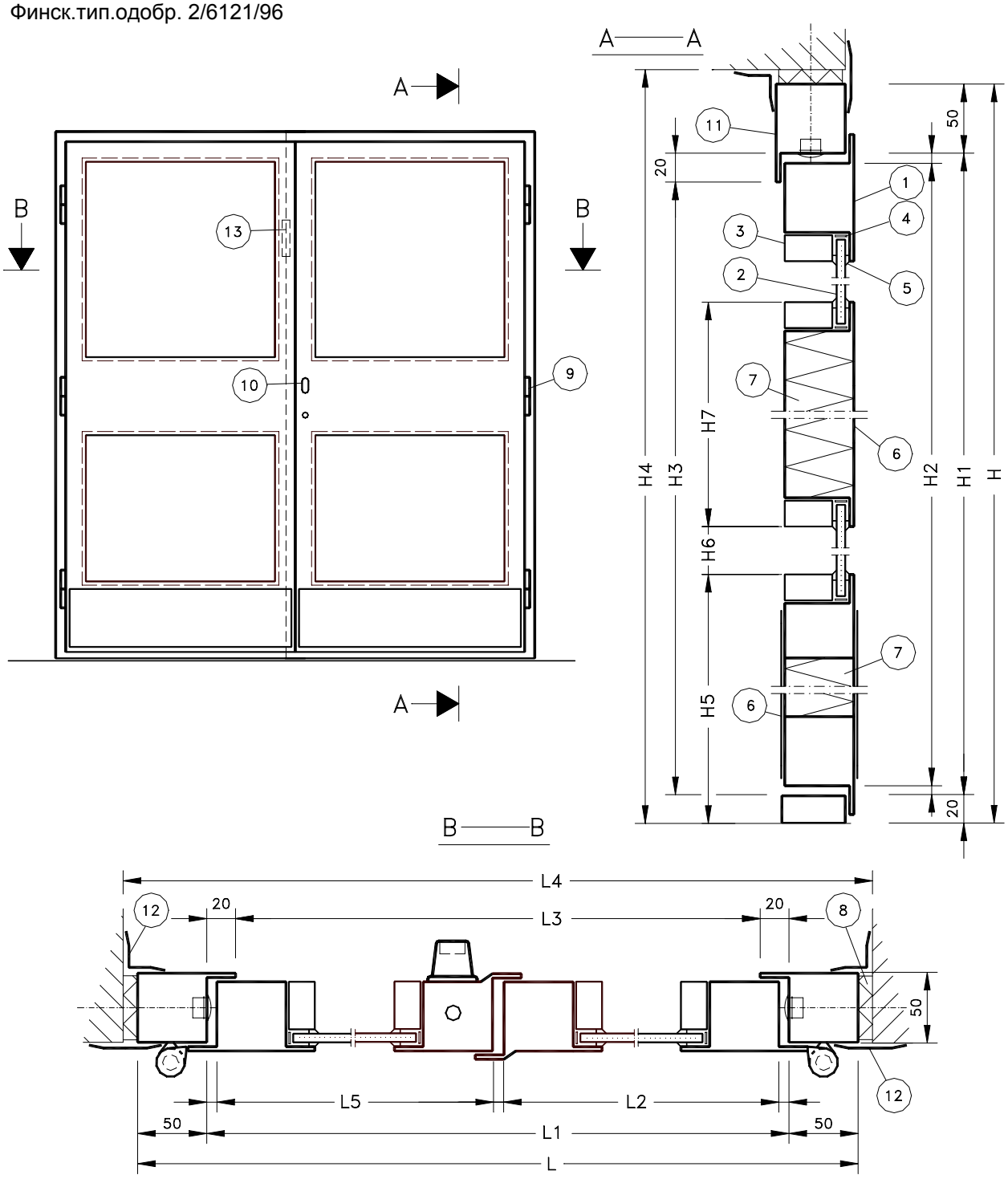

1. Корпус двери
2. Стекло
3. Рейка стекла
4. Уплотнитель
5. Герметик
6. Дверной защитный лист
7. Изоляция
8. Изоляция (не в типовой поставке)
9. Петля
10. Отверстие под замок
11. Коробка
12. Нащельник
13. Быстродействующий шпингалет

Стекло можно разделить профилями также на несколько частей.

РАСЧЕТНАЯ ТАБЛИЦА ДЛЯ ДВЕРЕЙ С МОДУЛЬНЫМИ РАЗМЕРАМИ (см)

Размер	Констр. проем	Коробка	Фальц	Световой проем
Однопольная	L4 x H4	L x H	L1 x H1	L3 x H3
9 M x 21 M	91 x 210	89 x 209	79 x 202	75 x 200
10 M x 21 M	101 x 210	99 x 209	89 x 202	85 x 200
Двупольная				
9 + 3 x 21 M	121 x 210	119 x 209	109 x 202	105 x 200
9 + 5 x 21 M	141 x 210	139 x 209	129 x 202	125 x 200
9 + 9 x 21 M	181 x 210	179 x 209	169 x 202	165 x 200
10 + 10 x 21 M	201 x 210	199 x 209	189 x 202	185 x 200

ДОПОЛНИТЕЛЬНОЕ СНАРЯЖЕНИЕ	Код
- Abloy - корпус замка, вмонтирован 2539	
- Abloy - корпус замка, вмонтирован 6039	
- Abloy – отверстие под замок повышенной секретности	11012
- пригонка электрозамка и контр.устройства для однопольной двери	11013
- пригонка электрозамка и контр.устройства для двупольной двери	11014
- пригонка дверного контакта	11015
- PRIMO 3000 MS/CR –вмонтированный быстродействующий шпингалет (врезной)	11017
- Suomi 6/3, FM 6/3 – вмонтированный быстродействующий шпингалет (врезной)	11018
- ручка Primo 131/150 LK MS/CR	
- нажимная ручка Primo 4/0645	
- нажимная ручка Primo 110/0645	
- порог с уплотнителем	11023
- порог из нержавеющей стали, 20 mm высота	11024
- отбивной лист из нерж.стали (1 мм)	11025
- плавающая резиновая прокладка	11026
- доводчик Abloy 7234A+7199A	11027
- доводчик Abloy 7235+7199A	11028
- готовая окраска (порошковая горячая эмалировка), цвета по каталогу RAL	11029

ПРИМЕНЕНИЕ

Дверь применяется в постройках в качестве противопожарной двери класса Е 30.

КОНСТРУКЦИЯ

Каркас и дверная коробка изготавливаются методом сварки из стальной фасонной трубы. В качестве стекла используется армированное стекло или специальное противопожарное стекло.
В качестве рейки стекла используется прямоугольная стальная труба, которая привинчивается к дверному каркасу.
Изоляционный материал дверей пожарно классифицирован.
Дверь окрашена либо огрунтовочной краской, либо краской по каталогу RAL. Метод окраски – порошковая горячая эмалировка.

ВАРИАНТЫ СТЕКЛА

- неотшлифованное армированное с шероховатой поверхностью
- неотшлифованное армированное с гладкой поверхностью
- отшлифованное армированное
- прозрачное огнестойкое стекло Е30

ВАРИАНТЫ ПОРОГА

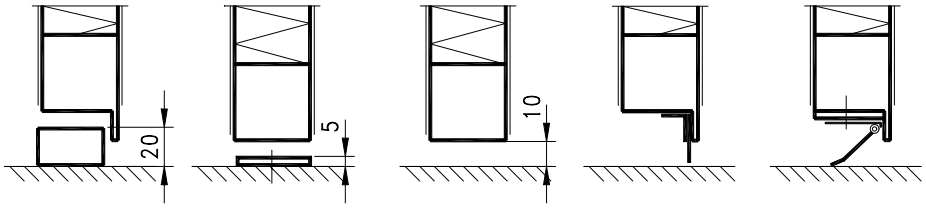

Тип 1 Тип 2 Тип 3 Тип 4 Тип 5

Тип 1: Порог изготовлен из прямоугольной трубы, высота 20 мм. Порог может быть окрашенным или изготовленным из нержавеющей стали.

Тип 2: Порог из стальной пластины высотой 5 мм.

Тип 3: Модель без порога.

Тип 4: В качестве порога плавающая резиновая прокладка.

Тип 5: Прикрепленный к дверному полотну уплотнитель автоматически опускается до поверхности пола при закрывании двери. При открывании двери уплотнитель поднимается.

При вариантах порога 2-5 пол должен быть защищен несгораемым материалом минимум на 100 мм по обе стороны дверного полотна.

НАПРАВЛЕНИЯ ОТКРЫВАНИЯ ДВЕРЕЙ

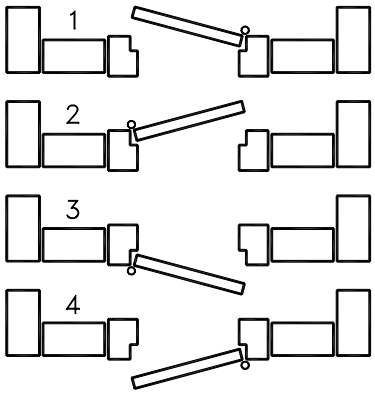

Направление открывания двери смотрится со стороны открывания двери и указывается в зависимости от того, на какой стороне петли.
1. Левая дверь, открывание внутрь
2. Правая дверь, открывание внутрь
3. Левая дверь, открывание наружу
4. Правая дверь, открывание наружу

В двустворчатых дверях нужно принять во внимание сторону установки шпингалета. В типовой поставке шпингалет на стороне закрывания.

МОНТАЖ

1. Монтаж производится после работ по заливке пола и перед работами по окраске поверхности стен.

2. Подними дверь с коробкой в проем.

3. Забей клинья возле углов коробки и вблизи крепежных отверстий вертикально на нужную высоту. Прими во внимание толщину будущего материала пола.

4. Просверли дырки через верхние крепежные отверстия вертикальных частей коробки. Привинти коробку через эти отверстия.

5. Проверь перекрестные размеры и вертикальность коробки.

6. Проверь, что дверное полотно безупречно закрывается и открывается.

7. Просверли отверстия в стене через нижние крепежные отверстия коробки. Привинти коробку через эти отверстия.

8. Просверли оставшиеся отверстия для крепежных винтов.

9. Убери клинья и проверь работу дверей и скобяных изделий.

10. Уплотни промежуток между проемом и дверной коробкой огнестойкой изоляцией.

11. Прикрепи нащельники и вставь пробки в крепежные отверстия коробки.

* * * * *

12. Если в коробке нет крепежных отверстий, коробку можно приварить.

13. Обозначь на стене места для сверления отверстий, предназначенных для соединительной арматуры - посередине трубы коробки в глубинном направлении, 4шт/ вертикальная сторона коробки, равномерно, начиная с 200 мм от углов коробки и 1-2 шт/ горизонтальная сторона коробки, в соответствии с шириной двери.

14. Просверли дырки Ø 8 мм и глубиной 50 мм.

15. Вставь соединительную арматуру в отверстия Ø 8 мм и загни ее в направлении стены.

16. Подними дверь с коробкой в проем прямо, при помощи клиньев.

17. Привари коробку к соединительной арматуре.

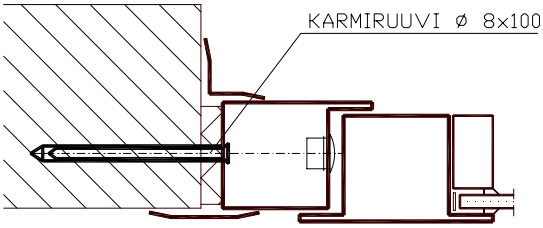

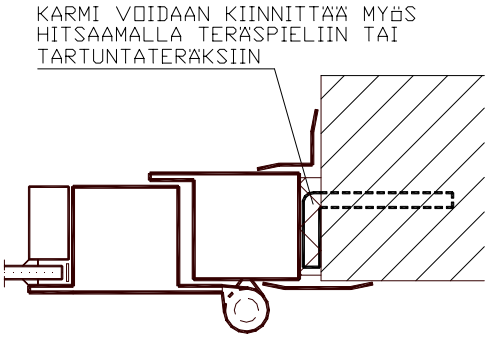

FORSSAN METALLITYÖT OY
OVITEHDAS

БЛАНК ЗАКАЗА

1.2.1 c8
00.1

Класс пожарной безопасности_____ и модель

Кол-во и направление открывания ____шт, правая, ____ шт, левая

Размер _____M x _____M

Размер проема _____x _____(L x H) (нестандартный)

Тип стекла _____

Тип замка _____

Быстр.шпингалет (двуств.дв) модель_____, ☐ на стороне откр.
☐ на стороне закр.

Тип порога № ____ , _____

Доп.снаряжение: Вкл. в поставку

- Корпус замка ☐ модель:_____
- Доводчик ☐ модель: _____ , ☐ на стороне откр.
☐ на стороне закр.
- Нажимная ручка/ручка ☐ _____
- Отбойный лист ☐ _____ , высота _____
- Готовая окраска ☐ RAL _____ ☐ RR _____

Срок поставки неделя _____

Заказчик _____

Адрес поставки _____

Дата заказа _____

ДОПОЛНИТЕЛЬНАЯ ИНФОРМАЦИЯ

_____
_____
_____
_____
_____

ПРИМЕР

В запросах, рабочих программах и заказах обозначаются для двери:

- огнестойкость и модель- остекленная противопожарная дверь E 30	
- кол-во и направление открывания	- 2 шт, правая
- размер	- 9+3M x 21M
- тип стекла	- прозрачное, огнестойкое E30, для внутр.использ.
- тип порога	- тип 1
- доп.снаряжение	- Abloy корпус замка LC300 вмонтирован
- доводчик	- Abloy 7234A+7199, на стороне открывания
- окраска	- RAL 9010
- быстродействующий шпингалет	- Suomi 6/3

- если шпингалет в двустворч.дверях на стороне открывания, об этом нужно упомянуть