СТАЛЬНАЯ ПРОТИВОПОЖАРНАЯ ДВЕРЬ, J-КОРОБКА С УПЛОТНИТЕЛЕМ

1.1.2T c1
00.1

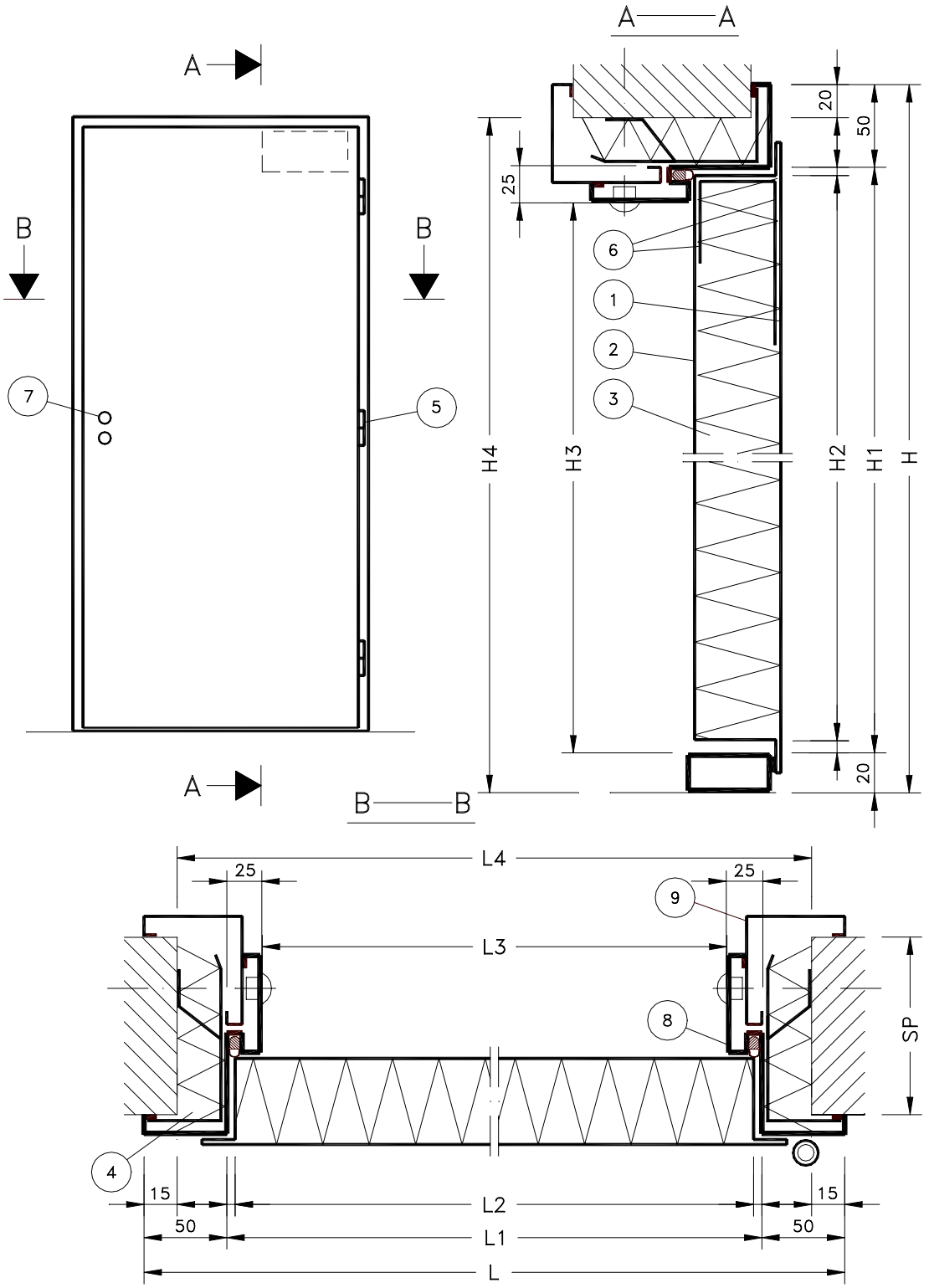

1. Верхний лист
2. Нижний лист
3. Изоляция
4. Изоляция (не в типовой поставке)
5. Петля
6. Ригель для доводчика
7. Отвертсие под замок
8. Коробка
9. Задний профиль коробки

СТАЛЬНАЯ ПРОТИВОПОЖАРНАЯ ДВУСТВ. ДВЕРЬ J-КОРОБКА с уплотнителем

1.1.2T c2
00.1

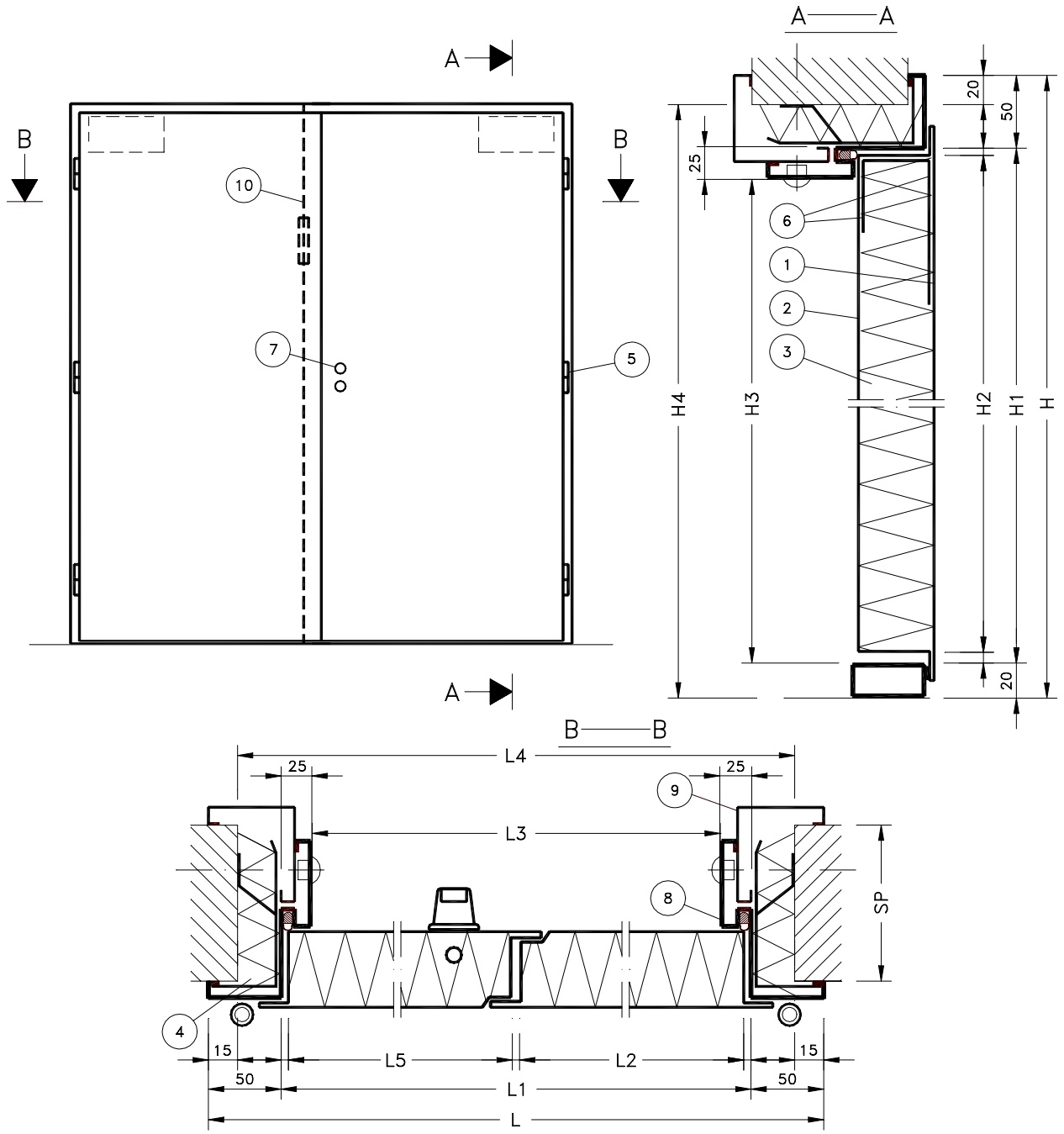

1. Верхний лист
2. Нижний лист
3. Изоляция
4. Изоляция (не в типовой поставке)
5. Петля
6. Ригель для доводчика
7. Отверстие под замок
8. Коробка
9. Задний профиль коробки
10. Быстродействующий шпингалет

FORSSAN METALLITYÖT OY
OVITEHDAS

СТАЛЬНОЙ ПРОТИВОПОЖАРНЫЙ ЛЮК, J-КОРОБКА С УПЛОТНИТЕЛЕМ

1.1.2T c3
00.1

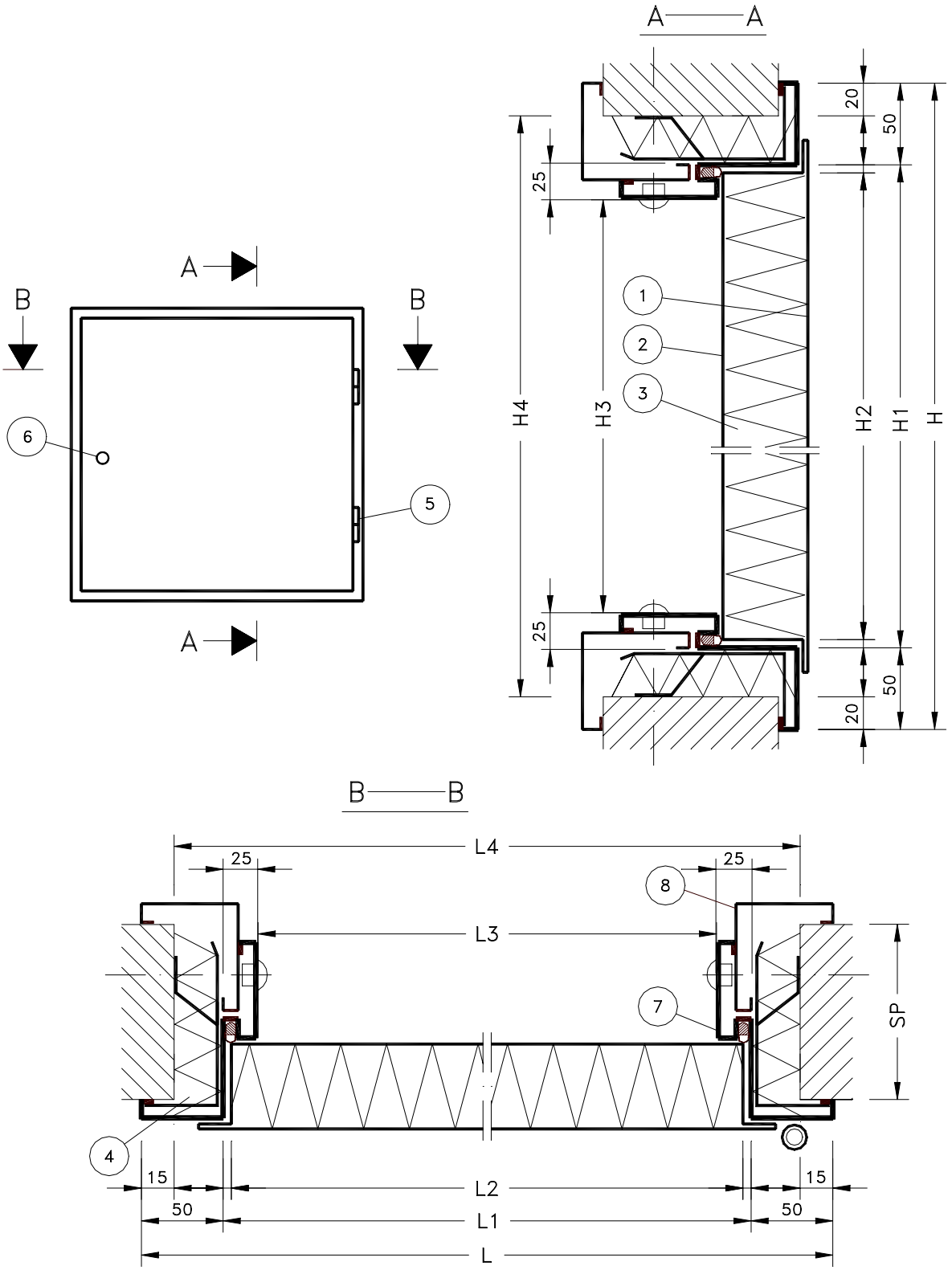

1. Верхний лист
2. Нижний лист
3. Изоляция
4. Изоляция (не в типовой поставке)
5. Петля
6. Отверстие под замок
7. Коробка
8. Задний профиль коробки

РАСЧЕТНАЯ ТАБЛИЦА ДЛЯ ДВЕРЕЙ С МОДУЛЬНЫМИ РАЗМЕРАМИ (см)

Размер	Констр. проем	Коробка	Фальц	Световой проем	Код Лев.	Код Прав.	Код Лев.	Код Прав.
Однопольн.	L4 x H4	L x H	L1 x H1	L3 x H3	EI 60	EI 60	EI 120	EI 120
8 M x 19 M	81 x 190	86 x 193	76 x 186	72 x 184	13010	13011	13020	13021
9 M x 19 M	91 x 190	96 x 193	86 x 186	82 x 184	13030	13031	13040	13041
10 M x 19 M	101 x 190	106 x 193	96 x 186	92 x 184	13050	13051	13060	13061
8 M x 20 M	81 x 200	86 x 203	76 x 196	72 x 194	13070	13071	13080	13081
9 M x 20 M	91 x 200	96 x 203	86 x 196	82 x 194	13090	13091	13100	13101
10 M x 20 M	101 x 200	106 x 203	96 x 196	92 x 194	13110	13111	13120	13121
8 M x 21 M	81 x 210	86 x 213	76 x 206	72 x 204	13130	13131	13140	13141
9 M x 21 M	91 x 210	96 x 213	86 x 206	82 x 204	13150	13151	13160	13161
10 M x 21 M	101 x 210	106 x 213	96 x 206	92 x 204	13170	13171	13180	13181
11 M x 21 M	111 x 210	116 x 213	106 x 206	102 x 204	13190	13191	13200	13201
Двупольные								
9 + 3 x 21 M	121 x 210	126 x 213	116 x 206	112 x 204	13510	13511	13520	13521
10 + 3 x 21 M	131 x 210	136 x 213	126 x 206	122 x 204	13530	13531	13540	13541
10 + 5 x 21 M	151 x 210	156 x 213	136 x 206	142 x 204	13550	13551	13560	13561
10 + 6 x 21 M	161 x 210	166 x 213	156 x 206	152 x 204	13570	13571	13580	13581
10 + 7 x 21 M	171 x 210	176 x 213	166 x 206	162 x 204	13590	13591	13600	13601
9 + 9 x 21 M	181 x 210	186 x 213	176 x 206	172 x 204	13610	13611	13620	13621
10 + 8 x 21 M	181 x 210	186 x 213	176 x 206	172 x 204	13630	13631	13640	13641
10 + 9 x 21 M	191 x 210	196 x 213	186 x 206	182 x 204	13650	13651	13660	13661
10+ 10 x 21M	201 x 210	206 x 213	196 x 206	192 x 204	13670	13671	13680	13681
Люки	P-коробка	(J-коробка по особому заказу)			EI 60	EI120		
6 M x 6 M	61 x 61	66 x 66	56 x 56	52 x 52	13310	13320		
6 M x 8 M	61 x 81	66 x 86	56 x 76	52 x 72	13330	13340		
7 M x 7 M	71 x 71	76 x 76	66 x 66	62 x 62	13350	13360		
8 M x 8 M	81 x 81	86 x 86	76 x 76	72 x 72	13370	13380		
9 M x 9 M	91 x 91	96 x 96	86 x 86	82 x 82	13390	13400		
10 M x 10 M	101 x 101	106 x 106	96 x 96	92 x 92	13410	13420		
8 M x 10 M	81 x 101	86 x 106	76 x 96	72 x 92	13430	13440		

Обязательно указывается толщина стены.

ДОПОЛНИТЕЛЬНОЕ СНАРЯЖЕНИЕ

	Код
- Abloy – корпус замка, вмонтирован 4197 (2297)	11010
- Abloy – корпус замка, вмонтирован 4190T (2590T)	11011
- Abloy – отверстие под замок повышенной секретности 11012	
- пригонка электрозамка и контр.устройства для однопольной двери	11013
- пригонка электрозамка и контр.устройства для однопольной двери	11014
- пригонка дверного контакта	11015
- PRIMO 2000 MS/CR –вмонтированный быстродействующий шпингалет (врезной)	11017
- Suomi 6/3, FM 6/3 – вмонтированный быстродействующий шпингалет (врезной)	11018
- нажимная ручка Primo 131/150 LK MS/CR	11020
- нажимная ручка Primo 16/006 ZN/CR	11021
- порог с уплотнителем	11023
- порог из нержавеющей стали, 20мм высота	11024
- отбивной лист из нерж.стали (1 мм)	11025
- плавающая резиновая прокладка	11026
- дверной доводчик Abloy 7234A+7199A	11027
- дверной доводчик Abloy 7235A+7199	11028
- готовая окраска (порошковая горячая эмалировка), цвета по каталогу RAL	11029

СПЛОШНАЯ ПРОТИВОПОЖАРНАЯ ДВЕРЬ J-КОРОБКА с уплотнителем

ПРИМЕНЕНИЕ

Дверь применяется в постройках в качестве противопожарной двери класса EI 60 и в качестве наружной двери. При J-коробке отпадает необходимость в установке нащельников.

КОНСТРУКЦИЯ

Материал дверного полотна и коробки - тонкая листовая сталь.
Изоляционный материал дверей пожарно классифицирован.

Противопожарная дверь должна быть всегда закрыта на защелкивающийся замок и обычно она должна быть снабжена дверным доводчиком.
В двери имеется ригель для крепления доводчика и отверстие под замок. В двустворчатые двери вмонтирован быстродействующий шпингалет.
Относящийся к коробке задний профиль измеряется согласно толщины стены (80-350 мм).
Дверь окрашена либо огрунтовочной краской, либо краской по каталогу RAL.
Метод окраски – порошковая горячая эмалировка.

ВАРИАНТЫ ПОРОГА

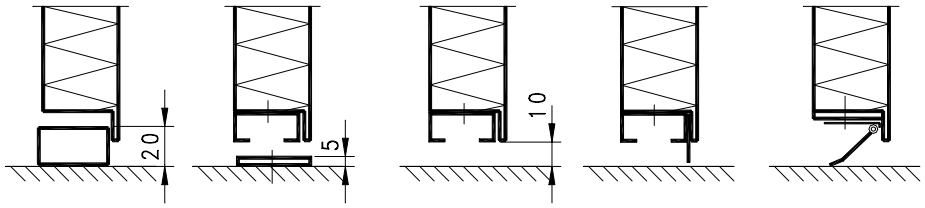

Тип 1 Тип 2 Тип 3 Тип 4 Тип 5

Тип 1: Порог изготовлен из прямоугольной трубы, высота 20 мм. Порог может быть окрашенным или изготовленным из нержавеющей стали.

Тип 2: Порог из стальной пластины высотой 5 мм.

Тип 3: Модель без порога.

Тип 4: В качестве порога плавающая резиновая прокладка.

Тип 5: Прикрепленный к дверному полотну уплотнитель автоматически опускается до поверхности пола при закрывании двери. При открывании двери уплотнитель поднимается.

При вариантах порога 2-5 пол должен быть защищен несгораемым материалом минимум на 100 мм по обе стороны дверного полотна.

НАПРАВЛЕНИЯ ОТКРЫВАНИЯ ДВЕРЕЙ

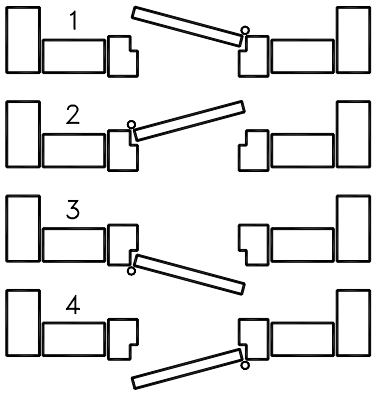

Направление открывания двери смотрится со стороны открывания двери и указывается в зависимости от того, на какой стороне петли.

1. Левая дверь, открывание внутрь
2. Правая дверь, открывание внутрь
3. Левая дверь, открывание наружу
4. Правая дверь, открывание наружу

В двустворчатых дверях нужно принять во внимание сторону установки шпингалета. В типовой поставке шпингалет на стороне закрывания.

МОНТАЖ

1. Измерь конструктивный проем и сравни его с размерами двери. Проверь перекрестные размеры и вертикальность проема.

2. Сними дверное полотно/полотна с петель для облегчения монтажа.

3. Отогни крепежные пластины коробки наружу так, чтобы они касались краев проема. Можно использовать деревянные клинья в качестве вспомогательных средств для монтажа коробки.

4. Проверь вертикальность коробки.

5. Начни крепеж коробки к проему сверху и снизу со стороны петель (в двустворчатых дверях со стороны активного дверного полотна).

6. Просверли отверстия в проеме через существующие в коробке отверстия и прикрепи коробку винтами.

7. Подними полотно/полотна двери на петли.

8. Закрой дверь и отрегулируй нижнюю неприкрепленную сторону коробки так, чтобы дверь закрывалась безупречно. (Проверь в двустворчатой двери, чтобы верхние кромки дверных полотен были на одной линии.)

9. Просверли оставшиеся отверстия и закрепи коробку, начиная с неприкрепленного нижнего угла.

10. Тщательно уплотни промежуток между коробкой и проемом огнестойким изоляционным материалом на всю толщину коробки.
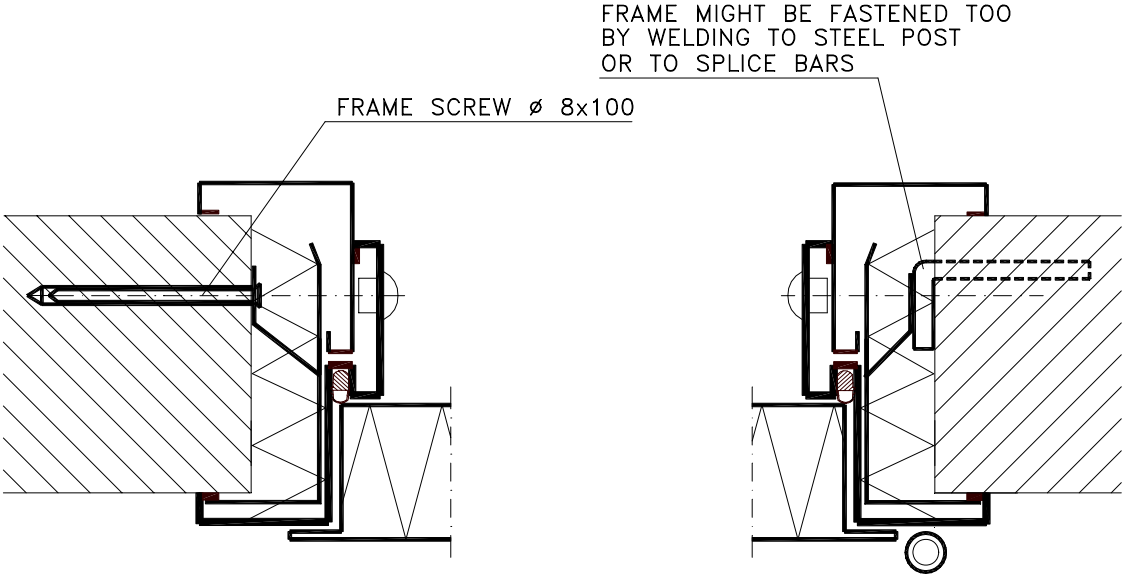
11. Прикрепи задние профили коробки к коробке и вдави пробки в крепежные отверстия.